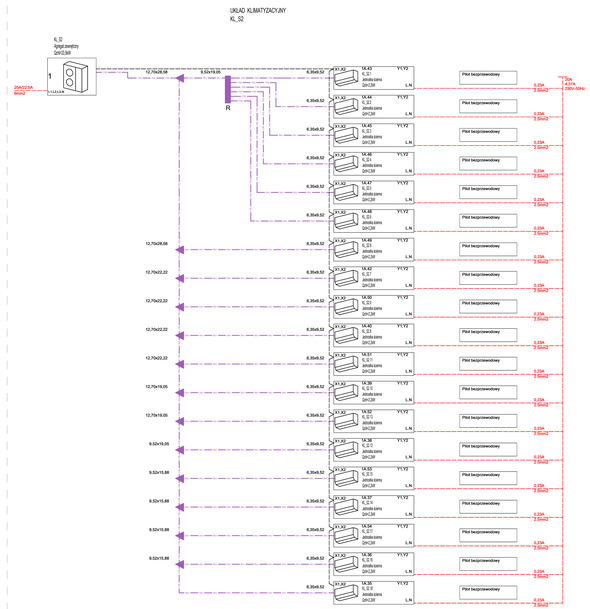

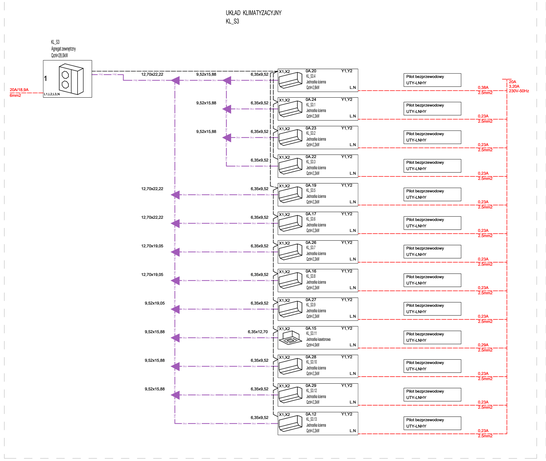

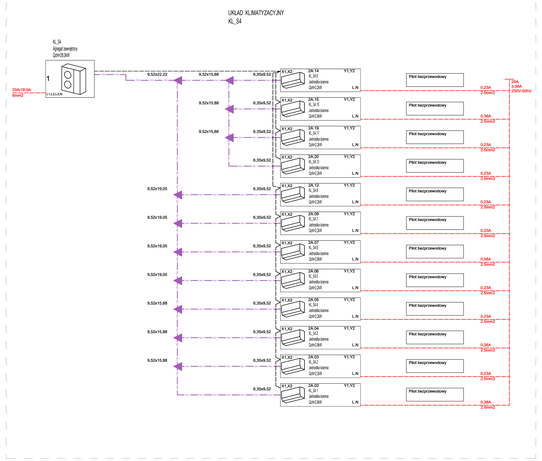

LEGENDA:

- 9.52x22.22 — linia frezowa (cieczy i gaz)
- trójnik na inst. chłodn.
- rozdzielacz na inst. chłodn.
- linia zasilania el.
- linia transmisji
- linia pilota

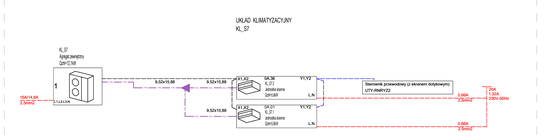

PP 0,00 = 160,40 m.n.p.m

PRACOWNIA PROJEKTOWA F-11 / 31-513 Kraków / Olszańska 7a / 012 411 31 02 / biuro@F-11.pl					
INWESTOR	Sąd Okręgowy w Tarnobrzegu, ul Sienkiewicza 27, 39-400 Tarnobrzeg Prokuratura Okręgowa w Tarnobrzegu, ul Sienkiewicza 27, 39-400 Tarnobrzeg				
ADRES OBIEKTU	GDAŃSK NR 30/62, 30/23, 30/22 OBR. NISKO, ZDN EWG. NISKO				
FAZA	**PROJEKT WYKONAWCZY**	BRANŻA	**INSTALACJE SANITARNE**		
NAZWA ZAMIERZENIA	Budowa budynku administracyjnego Sądu (Prokuratury Rejonowej wraz z instalacjami wewnętrznych sieci), kanalizacji sanitarnej i deszczowej, centralnego ogrzewania, wentylacji mechanicznej i klimatyzacji oraz instalacji elektrycznych i teletechnicznych, wraz z zagospodarowaniem terenu i roboty architektoniczne budowę dróg wewnętrznych, miejsc postojowych i ciągów pieszych, instalacji zewnętrznej kanalizacji sanitarnej i deszczowej, zewnętrznej instalacji wodociągowej, zewnętrznej instalacji elektrycznej i teletechnicznej z taką rodzajową inwestycją towarzyszącą jak przyłączenia, instalacja tymczasowa zewnętrznych i wewnętrznych instalacji zasilających na czas budowy inwestycji (wody, elektrowni i ciepłownia) oraz zaje zajmowanie terenu na czas budowy na działce nr 30/62 obr. Niska i na działce nr 30/23 obr. Niska i na działce nr 30/22 obr. Niska. Przy ulicy Długiej i w Niskiej oraz przebudowa kablolągowej drogi wewnętrznej na działce 30/23 przy ulicy Długiej i w Niskiej				
TREŚĆ RYSUNKU	INSTALACJA KLIMATYZACJI SCHEMATY UKŁADÓW VRF - SAZ 12	nr UPRAWN	PODPIS	DATA	06.2020
PROJEKTANT	**mgr inż. MARIUSZ DORA**	**S-130/01**		SKALA RYSUNKU	-
SPRAWDZAJĄCY				NR BYS	SK-07
OPRACOWUJĄCY	**mgr inż. PAWEŁ SZYNCLAR**				
UWAGI	PRAWA AUTORSKIE (NORMATIVNE DZ.U. NR 24 POZ 83 Z DNIA 23.02.1994r) ZASTRZEGAMY ZNAKI, POPRAWKI, ZAMIANY BEZ ZGODY JEDNOSTKI AUTORSKIEJ JEST NIEDOPUSZCZALNE				